

СПЕЦИФИКАЦИЯ ДЕТАЛЕЙ И ОПОР

ПОЗ.	НАИМЕНОВАНИЕ	КОЛ.	МАТЕРИАЛ	МАССА ЕД-ЦЫ, кг
1	СТО 79814898 109-2009 ТРУБА 530x8.0	1.672 М	08Х18Н10Т ТУ 95.349-2000	104.70
2	СТО 79814898 109-2009 ТРУБА 426x8.0	14.516 М	08Х18Н10Т ТУ 95.349-2000	83.50
3	08 СТО 79814898 117-2009 ПЕРЕХОД Т 500x400-PN 25	1	08Х18Н10Т ГОСТ 7350-77*	24.50
4	29 СТО 79814898 123-2009 ШТУЦЕР Т 273x11.0-500	1	08Х18Н10Т ГОСТ 9940-81	8.65
5	18 СТО 79814898 123-2009 ШТУЦЕР Т 159x6.0-500	1	08Х18Н10Т ГОСТ 9940-81	2.40
6	04 СТО 79814898 123-2009 ШТУЦЕР Т 32x2.5-400	1	08Х18Н10Т ГОСТ 9941-81	0.18
7	62 СТО 79814898 112-2009 КОЛЕНО Т 90° КК-426x8.0-220-220-PN 25	6	08Х18Н10Т ТУ 95.349-2000	95.00
8	СТО 79814898 110-2009 ПЕРЕХОДНИК Т 400x202 mm-20-08Х18Н10Т-PN 25	1	СБОРНЫЙ	17.78
9	СТО 79814898 110-2009 ПЕРЕХОДНИК Т 400x352 mm-20-08Х18Н10Т-PN 25	1	СБОРНЫЙ	30.99
10	26 СТО 79814898 112-2009 КОЛЕНО Т 30° КК-426x8.0-230-230-PN 25	3	08Х18Н10Т ТУ 95.349-2000	29.40
11	04 СТО 79814898 123-2009 ШТУЦЕР Т 32x2.5- 400	1	08Х18Н10Т ГОСТ 9941-81	0.18
12	ОСТ 34-42-658-84 ТРУБА 426x9 L=1.76 m	1	20ТУ 14-3-190-2004	92.56
13	БОБЫШКА КИП	1	-	-
14	ШАЙБА ДРОССЕЛЬНАЯ DN 500	1	08Х18Н10Т ГОСТ 7350-77*	38.27
15	ТД 13016-400М-39 (30нжк941нж) ТУ 3741-001-71430388-2005 ЗАДВИЖКА ЗАПОРНАЯ С ЭЛЕКТРОПРИВОДОМ С ОТВЕТНЫМИ ФЛАНЦАМИ И КРЕПЕЖОМ DN 400 PN 1,6 МПа Тр 425°С НЕРЖАВЕЮЩАЯ СТАЛЬ	1	СБОРНЫЙ	570.00
16	4ST22Y001 ОПОРА СКОЛЬЗЯЩАЯ	1		-
17	4ST22Y002 ОПОРА СКОЛЬЗЯЩАЯ	1		-
18	4ST22Y003 ОПОРА СКОЛЬЗЯЩАЯ	1		-
19	4ST22Y004 ОПОРА СКОЛЬЗЯЩАЯ	1		-
20	4ST22Y005 ПОДВЕСКА	1		-
21	47 ОСТ 34 10.756-97 СОЕДИНЕНИЕ ФЛАНЦЕВОЕ 400-2,5	1	СБОРНЫЙ	280.00

БЛОКИ:

4ST22Z01_1;4ST22Z01_2;4ST22Z01_3;4ST22Z01_4;4ST22Z01_5;4ST22Z01_6;4ST22Z01_7

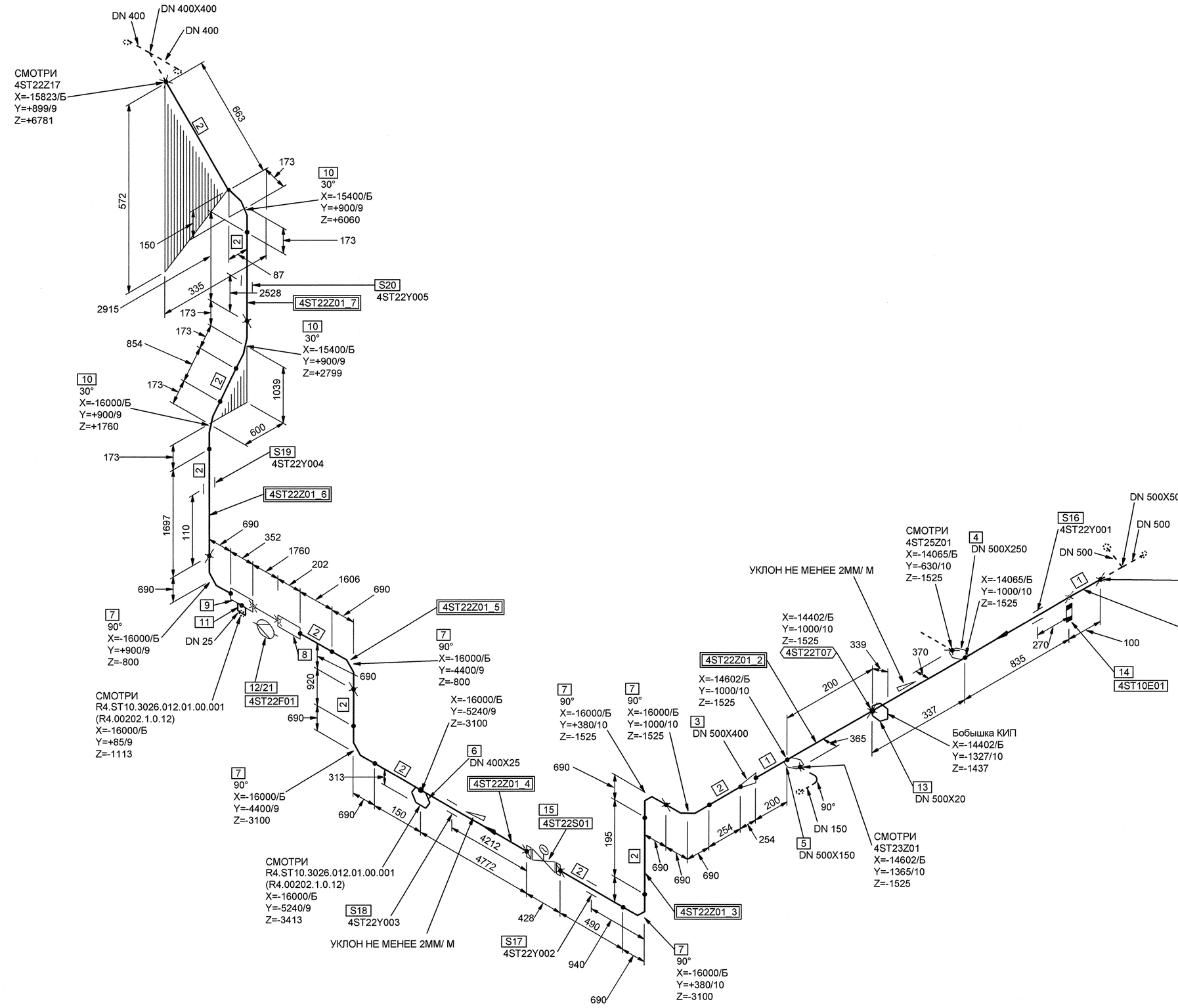

Деталь позиции 14

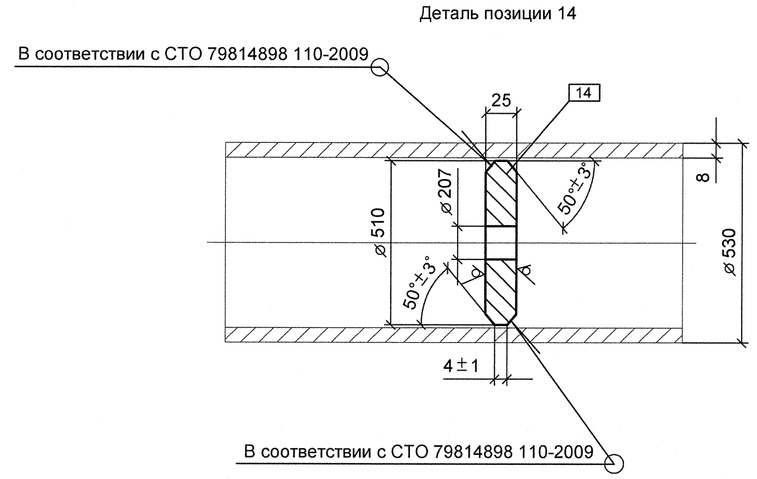

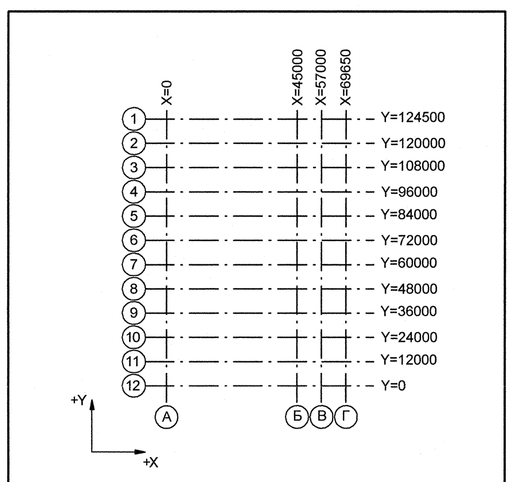

Номер трубопровода - II
Подведомственность - ПБ 03-585-03
Категория трубопровода по ПБ 03-585-03 - V В
Класс безопасности по НП-001-97 - 4
Категория сейсмостойкости по НП-031-01 - III
Рабочие параметры: Pp= 0.44 МПа, tp=40°С
Среда- Химобессоленная вода
Параметры гидроиспытания: Pr=0.57 МПа, tr=5-40 °С

Код блока	Трубопроводы проектируемые	Позиция детали	Условный проход	Координаты элементов в здании	Код оборудования/ Номер патрубка	Шов заводской	Шов монтажный	Резьбовое соединение	Позиция опоры Код опоры / код проходки	Направление среды	Переход	Штуцер	Код герметичной проходки/ код проходки
4TG11Z01_01		3	DN 100	Z+ 2700 X+ 175 Y- 2775	4TG11W01/N1				S8 4TG11Y01/PT-997				4TG11J01/ ТГ-235

Изм.	Кол.уч.	Лист	№ док.	Подпись	Дата
1	-	Зам.	659-12	-	-
Инженер 3 к.		Мосенков			05.12
Пров. инж. 2 к.		Соколова			03.12
Нач. группы		Морозова			10.12
Н. контр		Краснояров			11.12

Инв. № подл. R4.00202.1.0.12
Лист 69

R4.ST10.3011.012.01.00.056

Ростовская АЭС Блок 4

Главный корпус
Машинное отделение (ДО, ЭЭТУ)
Трубопроводы замкнутого контура ОЦ

Стадия	Лист	Листов
Р	1	1

Изометрический чертеж
4ST22Z01

ОАО "НИАЭП" 2012

Формат А1

АРХИВНЫЙ ЭКЗЕМПЛЯР

ДОПОЛНИТЕЛЬНЫЕ ПОДПИСИ | Взам. инв. N | Подп. и дата | Инв. N подл. R4.00202.1.0.12